uffix

(I) ISTRUZIONI DI MONTAGGIO (GB) ASSEMBLING INSTRUCTION (F) INSTRUCTION DE MONTAGE
(D) MONTAGEANLEITUNG (H) SZERELESI UTMUTATO (E) INSTRUCCIONES DE MONTAJE

COLLECTION
The Element

DES.
Scrivania / mobile servizio portante / lampada
Desk / supporting mobile credenza / lamp

COD.
FI TE 02
REV.00–04/07/11

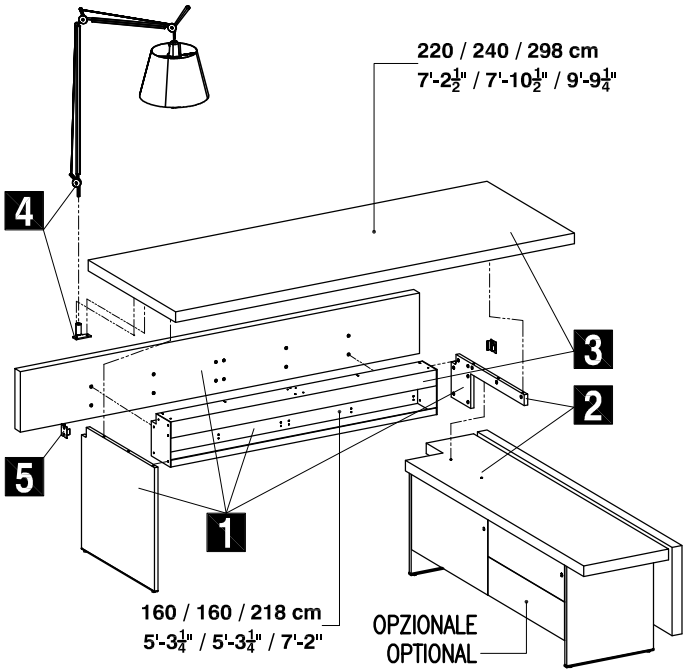

1

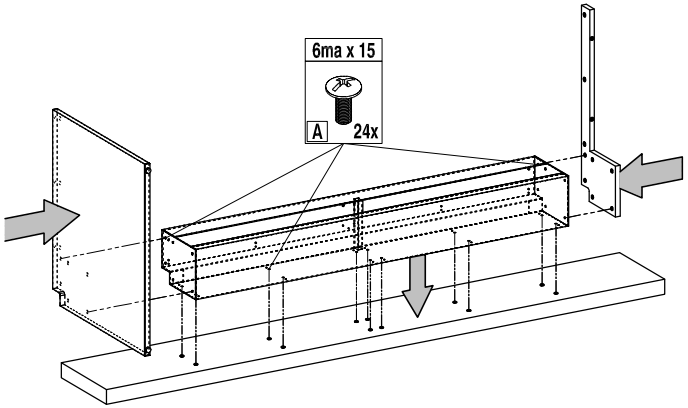

2

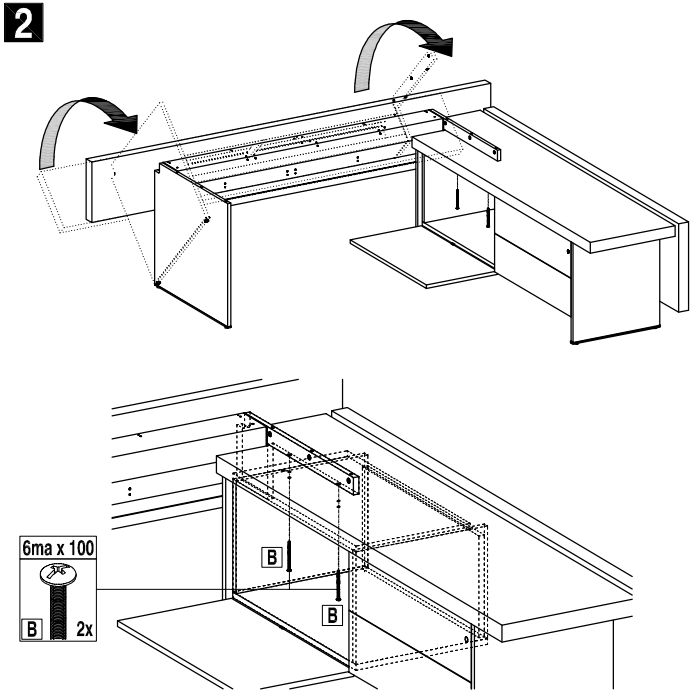

3

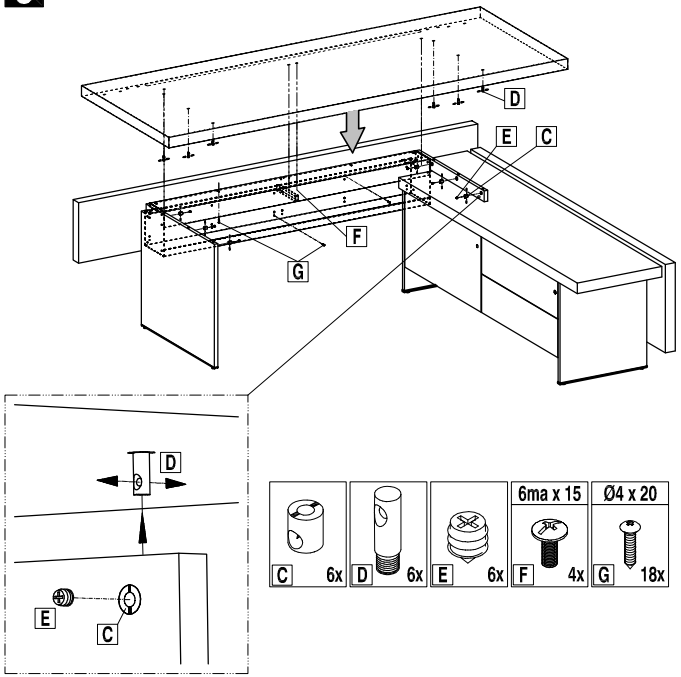

4

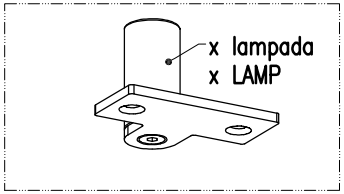

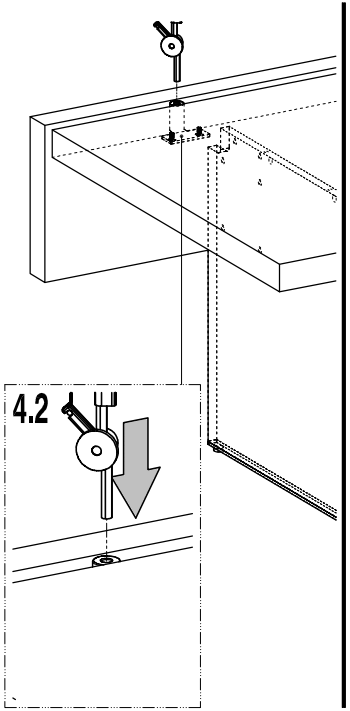
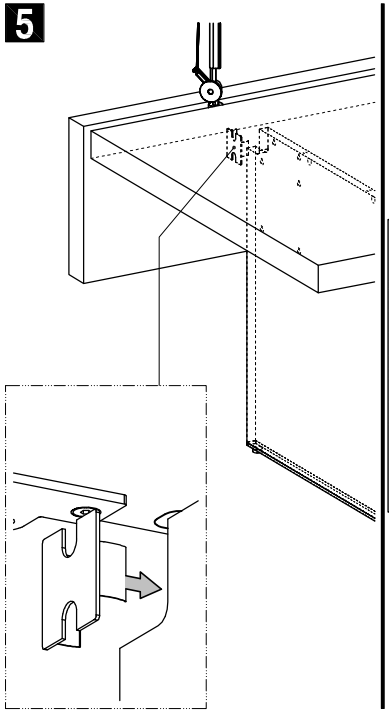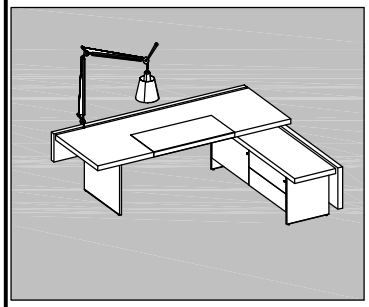
5