Quadrifoglio Group

X12

design office

www.quadrifoglio.com



PIANI SCRIVANIA E DATTILO

Realizzati in pannelli in conglomerato ligneo (MDF) spessore 18 mm, impiallacciati legno spessore 0,6 mm e lavorati folding i lati longitudinali per ottenere delle fasce altezza 50 mm da unico pezzo, con bordi perimetrali in legno spessore 1 mm, spigoli raggiati 0,5 mm e verniciatura trasparente opaco a poro semiaperto. Densità del pannello: 720/790 kg/m³. Lati di testa dei piani scrivanie e lato lungo esterno del piano dattilo, chiusi con profilo di finitura, alto 50 mm, in estruso di alluminio, spazzolato e brillantato.

Finiture:



PIANI SCRIVANIA CON INSERTO IN CUOIETTO

Inserto in cuoietto realizzato in pannello in conglomerato ligneo spessore 18 mm, rivestito con carta melaminica, con bordi perimetrali in carta e fascia longitudinale altezza 50 mm. Lati in vista rivestiti in cuoietto sp. 1,3 mm, rifinito con cuciture decorative in tinta lungo il perimetro. Densità del pannello: 670/730 kg/m³. Lati di testa dei piani scrivanie, chiusi con profilo di finitura, alto 50 mm, in estruso di alluminio, spazzolato e brillantato.

Finiture cuoietto:



Tempi di produzione: 5 settimane

GAMBE E MONOLITO IN MELAMINICO LACCATO

Entrambi composti da un elemento fisso portante e un carter interno rimovibile, realizzati in pannelli di conglomerato ligneo sp. 18 mm rivestiti con carta melaminica, uniti con taglio a 45°, con bordi perimetrali a vista in ABS antiurto sp. 1 mm e bordi non a vista in carta melaminica. Densità del pannello: 670/730 kg/m³. Bordi e lati a vista verniciati laccato opaco. Elementi fissi aggregati mediante apposita ferramenta a 90°. Carter rimovibili applicati con ganci in ABS. Schienali fissi con incassati piedini livellatori in Zama e polietilene, regolabili dall'interno.

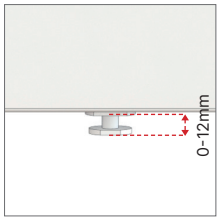

Piedini livellatori in Zama e polietilene, d.12 mm, base rettangolare 20×15 mm, con regolazione 0-12 mm.

Finiture:



Per le finiture non a stock tempi di produzione: 5 settimane. Oltre alle finiture laccate proposte, tutte le finiture della scala RAL sono disponibili.

A seconda della superficie il colore può variare leggermente rispetto al riferimento (RAL / NCS) fornito.

STRUTTURA METALLICA

Telai, traversi e longoni sottopiano, in tubo di acciaio profilato decapato, a sezione rettangolare, 40×20 mm, in spessore 1,5 mm, verniciati a polveri epossidiche. Staffe inferiori e intermedie per sostegno e fissaggio delle colonne regolabili in altezza, in tubo e lamiera piegata di acciaio, verniciate a polveri epossidiche, con alloggiamento dei piedini livellatori in polietilene regolabili con chiave esagonale. Staffe del monolito dotate di sistema regolazione perpendicolarità e allineamento con piano scrivania.

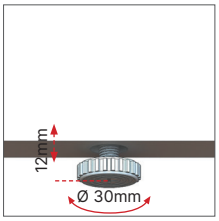

Piedini livellatori in polietilene e acciaio, colore nero, D.30 mm, con regolazione 0-12 mm.

Finiture:

LO
RAL 7022
Grigio Ombra

SISTEMA DI SOLLEVAMENTO

Motore di sollevamento integrato nel corpo colonna. Forza dinamica applicata 700 N per colonna. Centralina elettronica di controllo per due e tre colonne case in ABS nero. Sistema digitale di sincronizzazione e livellamento altezze. Sistema anticollisione e stop automatico tramite giroscopio. Sistema Bluetooth® integrato nella centralina. Start and stop assistiti per un confort migliore del prodotto. Potenza di ingresso 100-230V/50Hz o nella versione UL 100-240V~50/60Hz. Consumo in modalità standby tra 0,1W e 0,5W. Cavi di alimentazione 3 m nelle versioni CE, UK, e US (type C, type G e type A). Comando 3 memorie realizzato in ABS nero. 3 memorie per il settaggio altezza. Fissato al piano scrivania tramite viti autofilettanti.

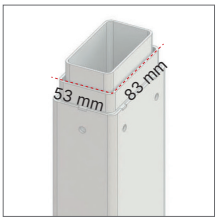

Colonne elevabili realizzate in tubo profilato decapato a sezione rettangolare 83×53 mm, sp. 2 mm.

Finiture:

LO
RAL 7022
Grigio Ombra

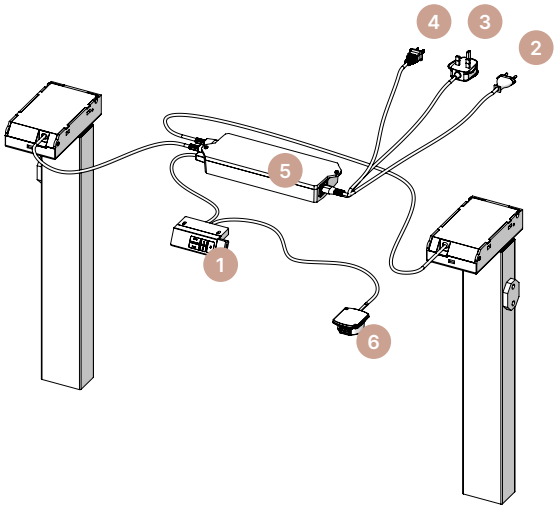

1) Comando 3 memorie
2) Cavo di alimentazione CE
3) Cavo di alimentazione UK
4) Cavo di alimentazione US
5) Centralina
6) Giroscopio per dattilo

GAMBE TELESCOPICHE

Scrivania autonoma con 2 gambe laccate e 2 colonne elevabili.

3 stadi

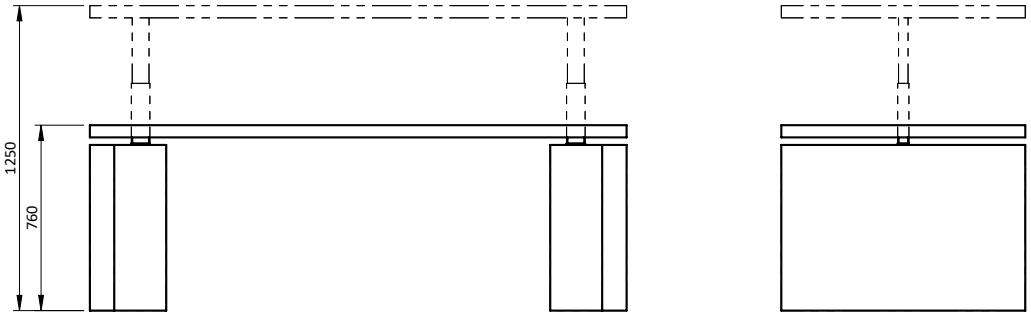

Scrivania autonoma con 1 gamba laccata, 1 monolito laccato e 2 colonne elevabili

3 stadi

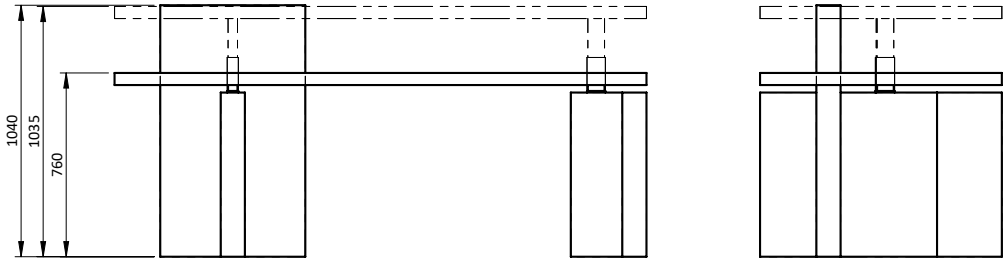

MOBILI CON ANTE IN MELAMINICO LACCATO

Realizzati in pannello di conglomerato ligneo sp. 18 mm, con bordi perimetrali in ABS antiurto sp. 1 mm, bordi a vista della scocca e delle ante tagliati a 45° e bordati con carta melaminica, bordi e lati esterni verniciati laccato opaco. Pannelli, uniti mediante apposita ferramenta a 90°. Densità del pannello: 670/730 kg/m3. Cerniere con apertura 105°, realizzate in zama e lamiera stampata, regolabili in altezza, larghezza e profondità. Cricchetto magnetico per apertura push-pull.

Finiture:

LB RAL 9003 Bianco	LL RAL 9002 Bianco Grigiastro	LS RAL 7044 Grigio Seta	NK NCS S 2010 Y30R Beige Chiaro	LE RAL 1019 Beige	LT RAL 9003 Grigio Beige	NU RAL 8014 Testa di Moro	NW RAL 1006 Giallo Senape
LA RAL 2000 Arancione	NJ NCS S 4040 Y50R Arancio Bruciato	LH RAL 3000 Rosso Fuoco	LR RAL 3004 Rosso Porpora	LI RAL 3007 Rosso Nerastro	LZ RAL 5003 Blu Zaffiro	NQ NCS S 5030 R80B Blu Cobalto	LC RAL 5014 Blu Colomba
LD RAL 5020 Blu Oceano	LP RAL 6028 Verde Pino	NV NCS S 6020 G70Y Verde Oliva	LF RAL 7047 Tele Grigio 4	LG RAL 7004 Grigio	LO RAL 7022 Grigio Ombra	LN RAL 9017 Nero Traffico	

Per le finiture non a stock tempi di produzione: 5 settimane. Oltre alle finiture laccate proposte, tutte le finiture della scala RAL sono disponibili.

A seconda della superficie il colore può variare leggermente rispetto al riferimento (RAL / NCS) fornito.

CASSETTIERA SU RUOTE

Cassettiera in pannelli di conglomerato ligneo spessore 18 mm, impiallacciate legno spessore 0,6 mm, con bordi perimetrali in legno spessore 1 mm e 0,6 mm, spigoli raggiati 0,5 mm e verniciatura trasparente opaco a poro semiaperto. Cassettiera 3 cassetti in metallo verniciato a polveri epossidiche color argento, con guide a sfere a scomparsa ad estrazione totale e sistema “soft” incorporato + cassettino porta cancelleria con guide a rullo ad estrazione parziale. Quattro ruote incassate multidirezionali, diametro 52 mm, in poliammide colore nero, con scorrimento a rullo.

Maniglia metallica standard
Zen



Cromo (Y)

Finiture:



SCHEMA POSIZIONAMENTO ACCESSORI PER CABLAGGIO

Scrivania autonoma con 1 gamba e 1 monolito laccati e 2 colonne elevabili.

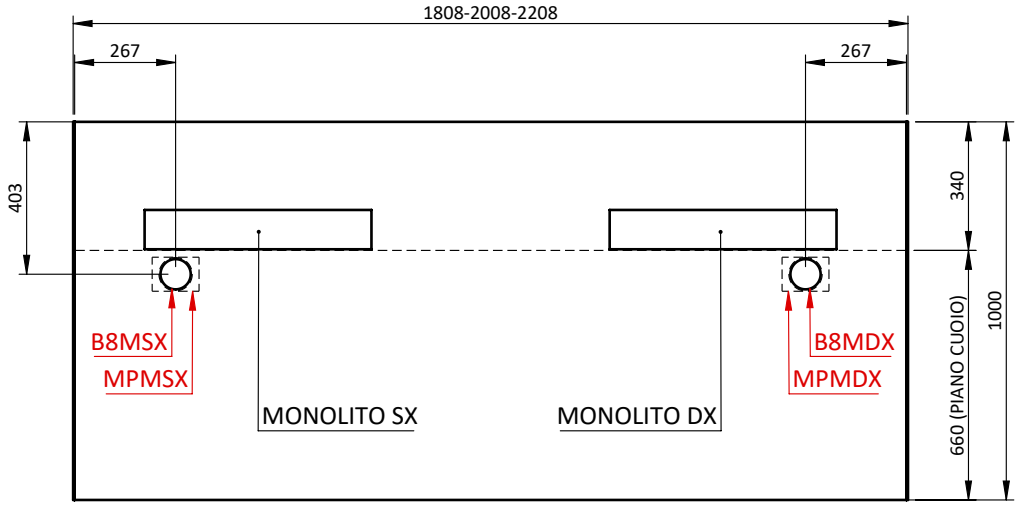

Indicare al momento dell'ordine tipologia (Boccola o Multipresa) e posizione (dx/sx) degli accessori richiesti.

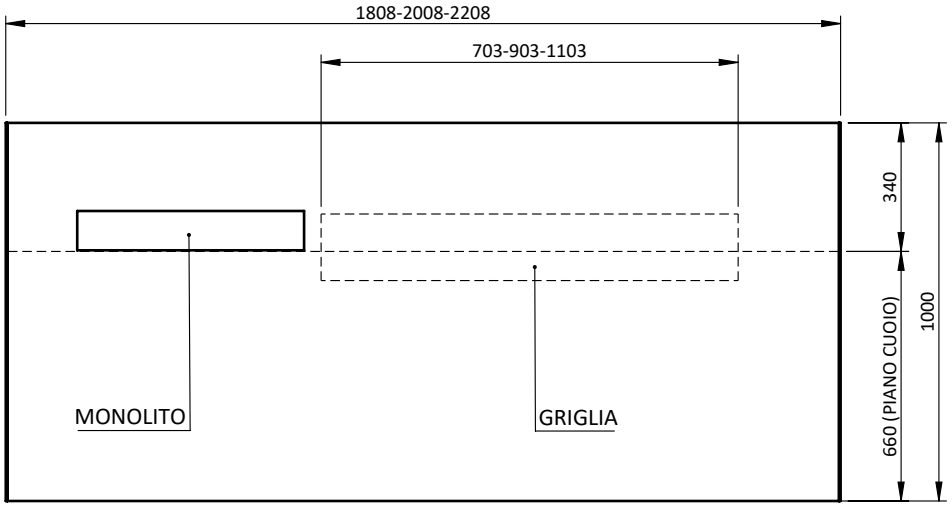

SCHEMA POSIZIONAMENTO ACCESSORI PER CABLAGGIO

Scrivania autonoma con 2 gambe laccate e 2 colonne elevabili.

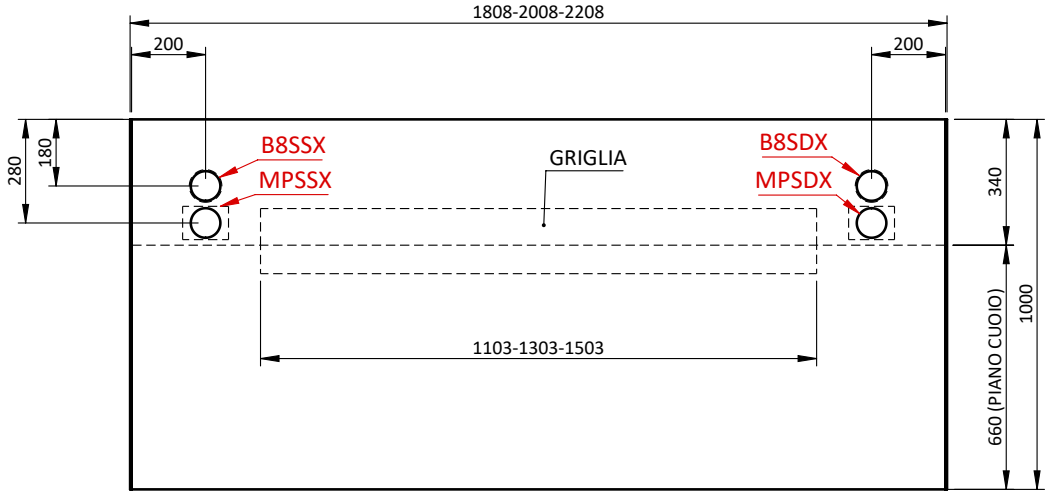

Indicare al momento dell'ordine tipologia (Boccola o Multipresa) e posizione (dx/sx) degli accessori richiesti.

Dattilo delle composizioni scrivania

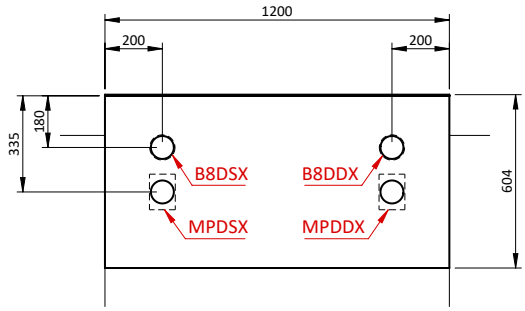

Indicare al momento dell'ordine tipologia (Boccola o Multipresa) e posizione (dx/sx) degli accessori richiesti.

SCRIVANIA AUTONOMA CON 2 GAMBE LACCATE E 2 COLONNE ELEVABILI

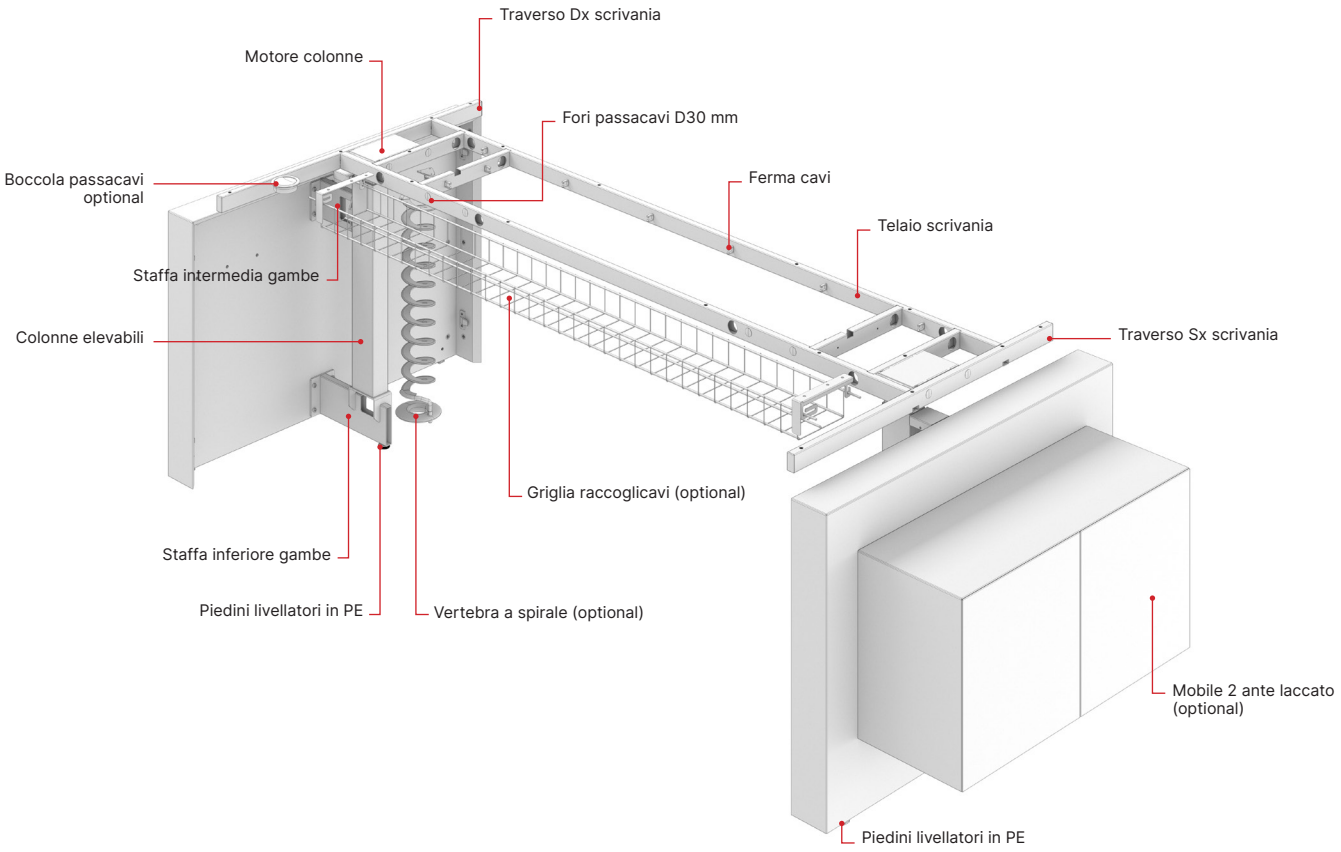

GAMBA LACCATA

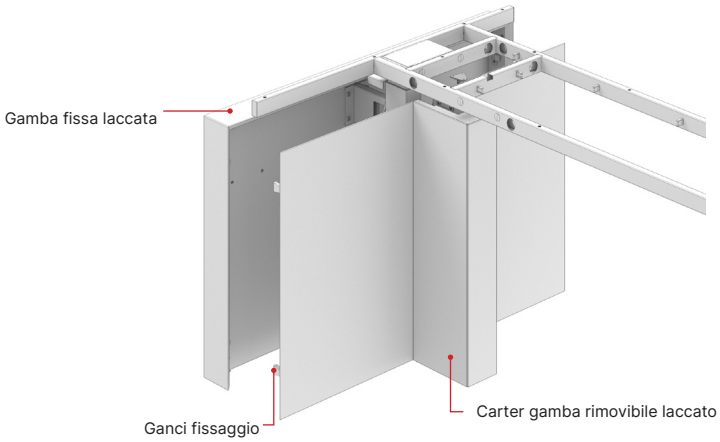

SCRIVANIA CON DATTILO, 3 GAMBE LACCATE E 3 COLONNE ELEVABILI

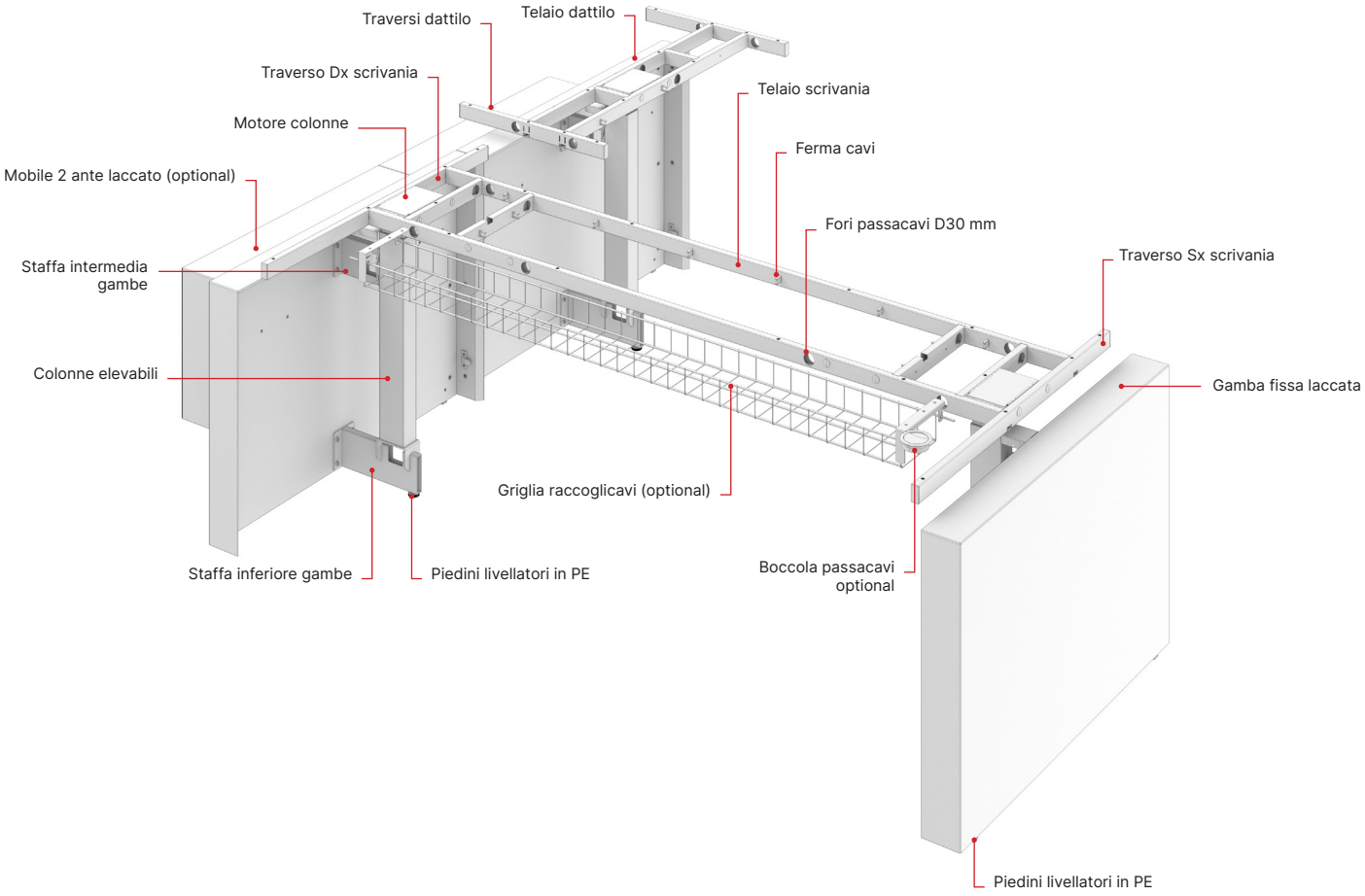

SCRIVANIA AUTONOMA CON 1 GAMBA E 1 MONOLITO LACCATI E 2 COLONNE ELEVABILI

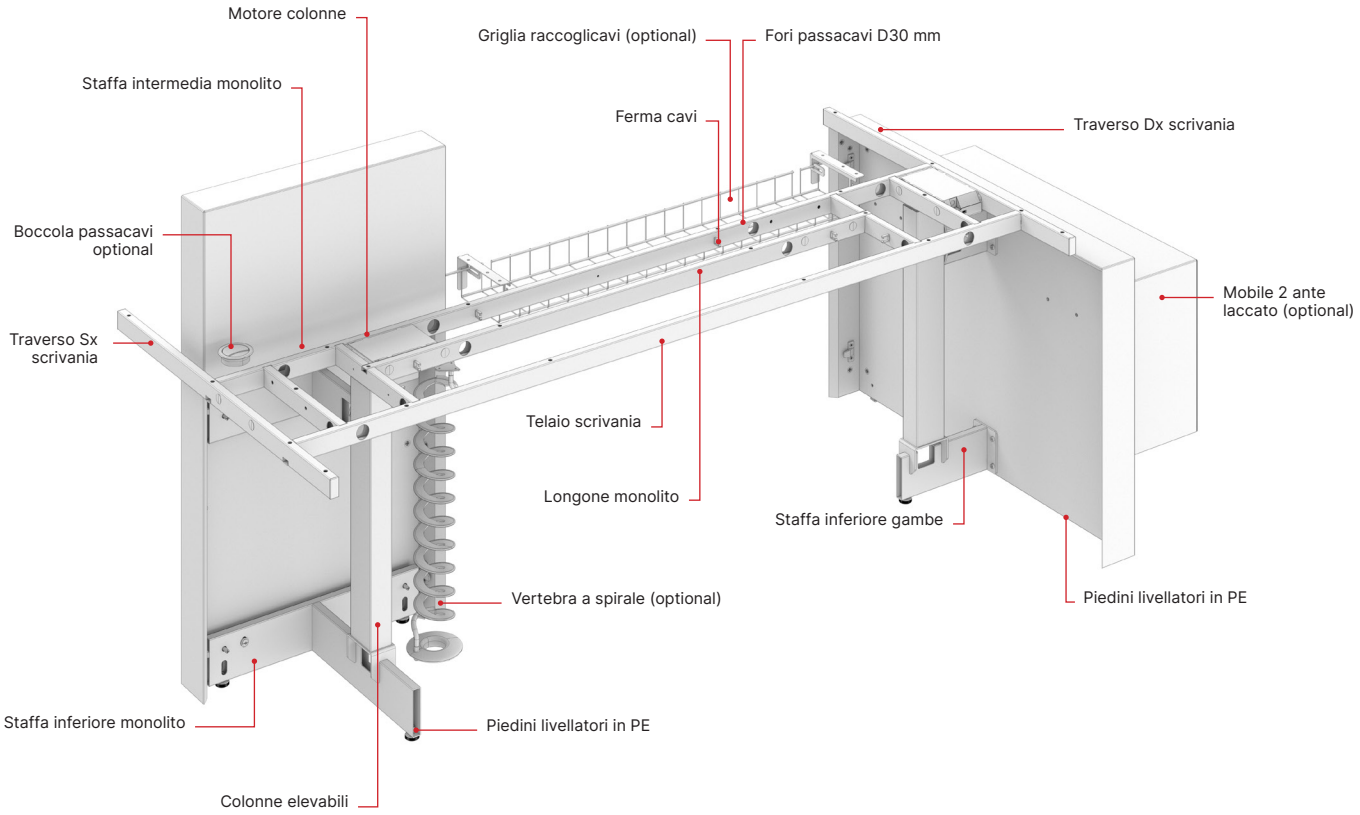

MONOLITO LACCATO

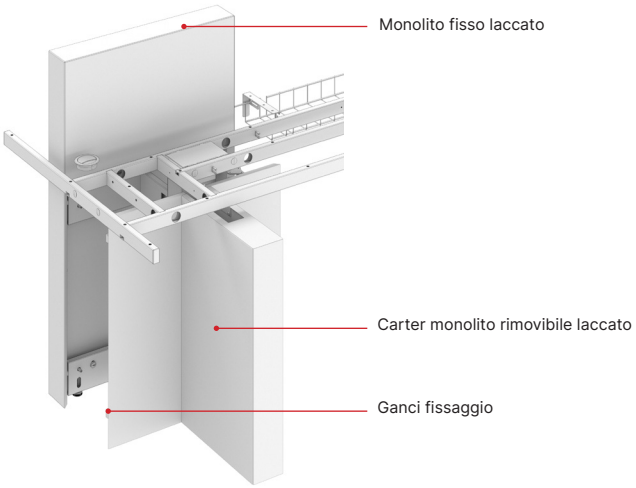

SCRIVANIA CON DATTILO, 2 GAMBE E 1 MONOLITO LACCATI E 3 COLONNE ELEVABILI

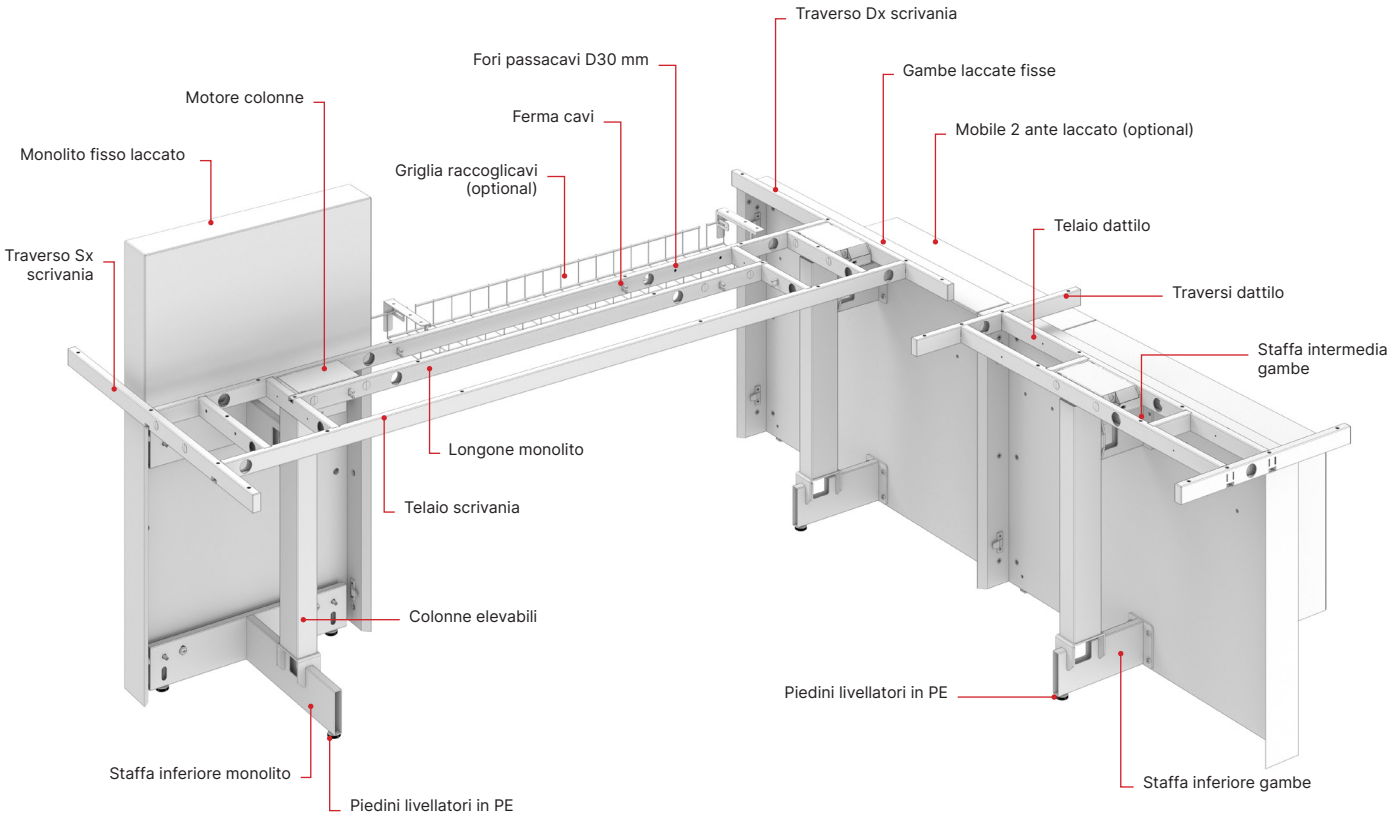

SCRIVANIA AUTONOMA

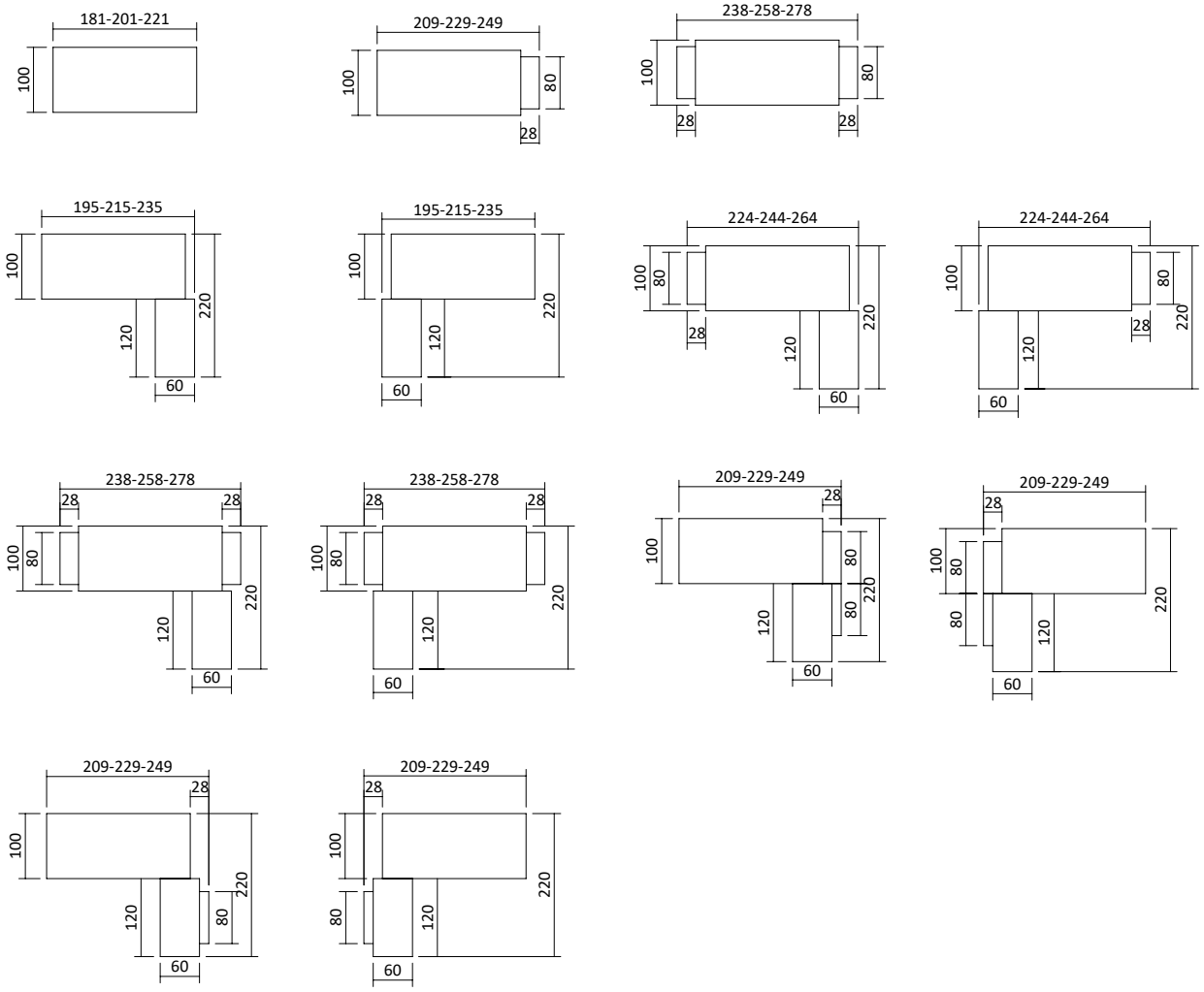

SCRIVANIA CON MONOLITO

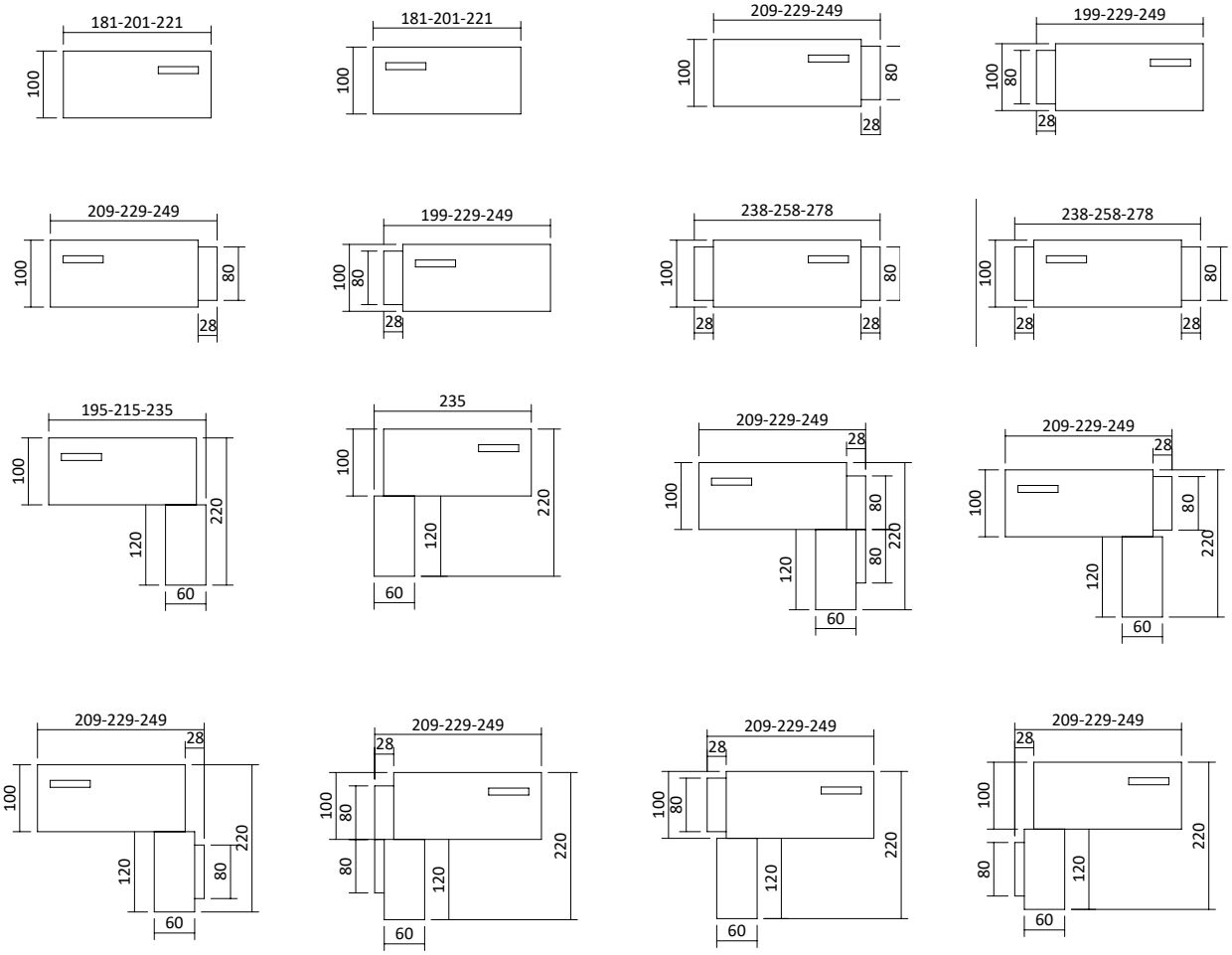

SCRIVANIA CON MONOLITO - CUOIETTO

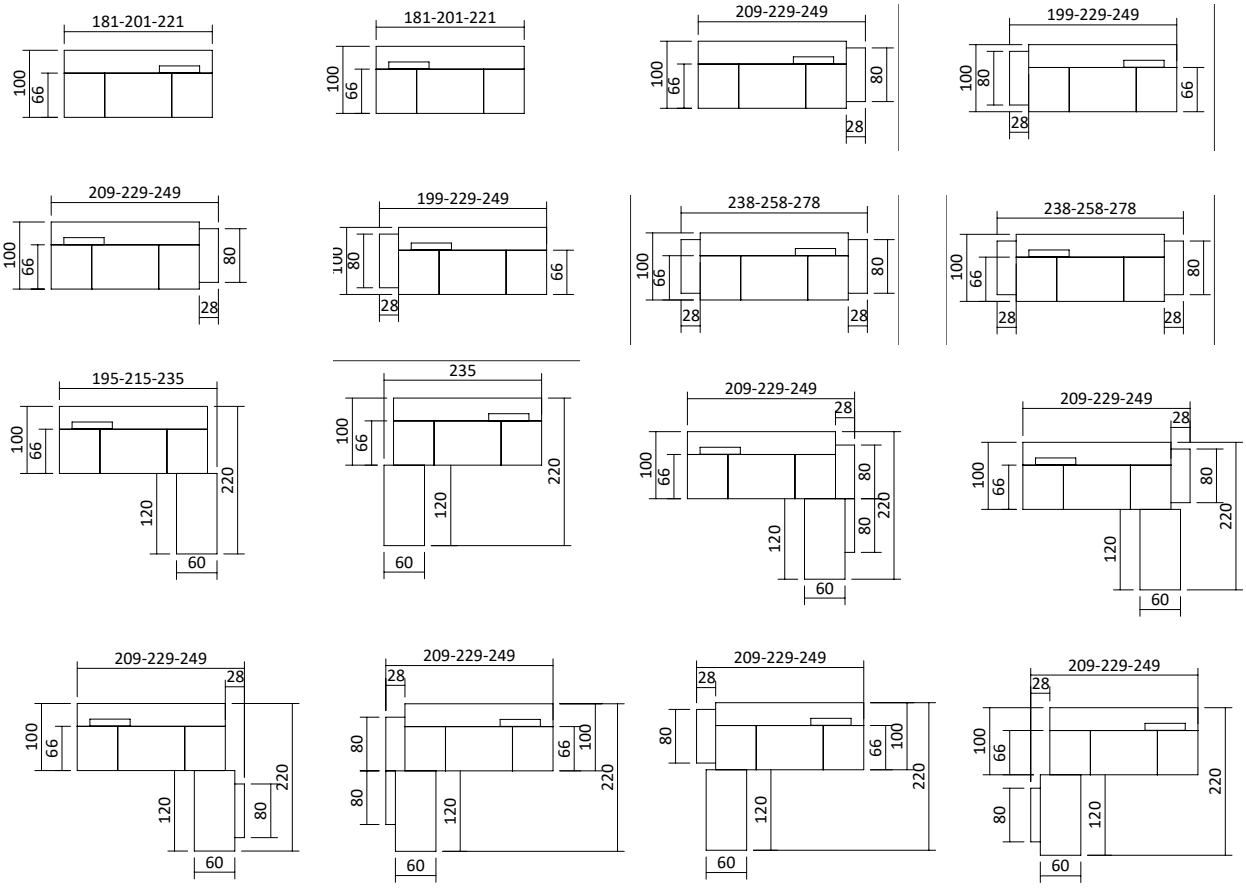

SCRIVANIA CON MONOLITO

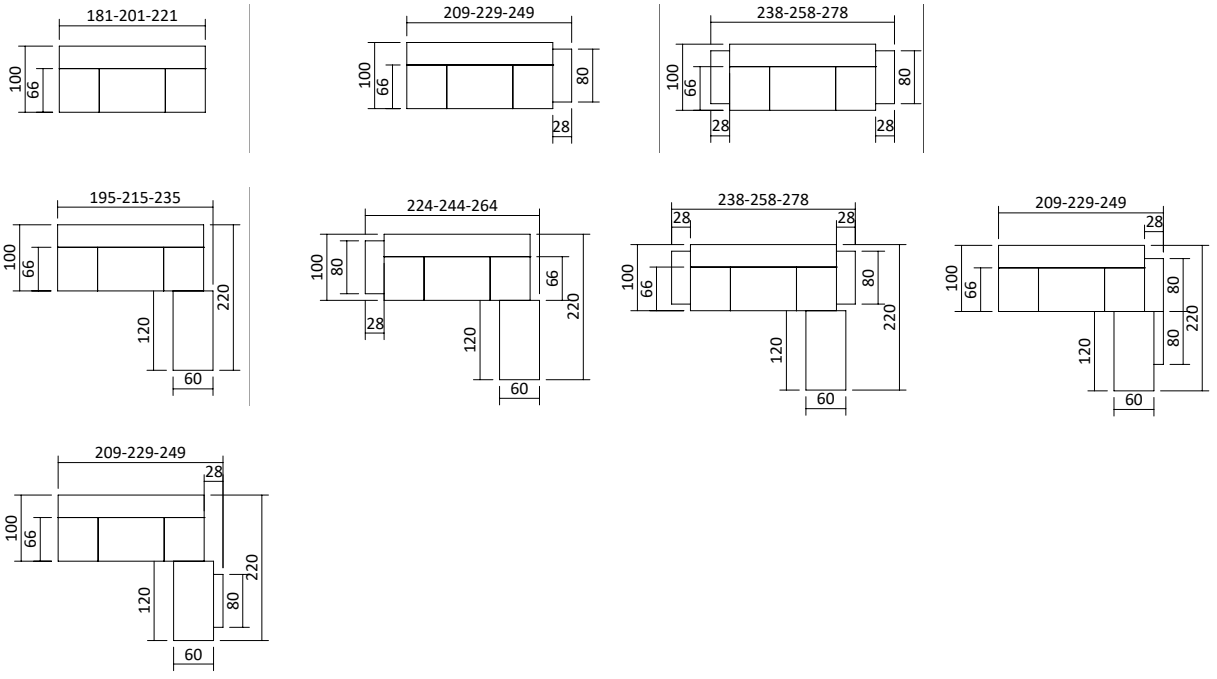



Boccola, diamentro 80 mm, passacavi in Zama finitura acciaio spazzolato, dotata di spazzola antipolvere colore nero.

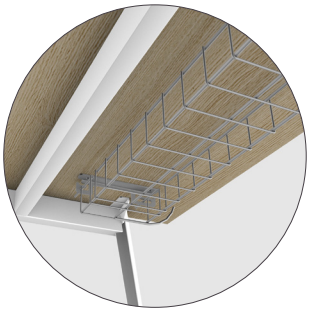

Griglia raccogli cavi in tondino d'acciaio e staffe d'acciaio per sganciamento da un lato, verniciata colore argento.



Vertebra passacavi HELIX con struttura elicoidale ed estensibile in acciaio e polpipropilene, finiture cromo e nero. Base/zavorra e attacco superiore in Zama finitura cromo.

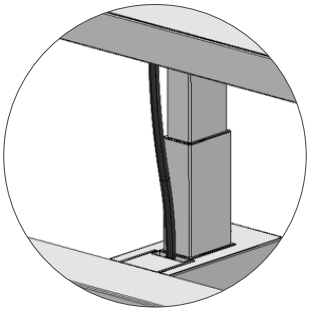



Calza raccogli cavi d.13 mm, L. 2 m, trecciata espansibile in poliestere nero, aperta lateralmente si chiude automaticamente.



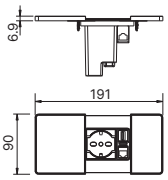

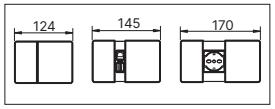

Multipresa Versapad, a scomparsa in ABS con sportelli scorrevoli per accedere alla presa (disponibile versione UNEL e UK) e alle porte multimediali (n.1 usb 5v A+C), simultaneamente o singolarmente a seconda della necessità. Finitura degli sportelli, perimetro esterno inox e lati superiori acciaio spazzolato. Cavo L 2M.

MATERIALI E RICICLABILITÀ

I pannelli impiegati nei tavoli X12 sono realizzati esclusivamente con legno riciclato al 100% e soddisfano i requisiti riguardanti la bassa emissione di formaldeide (Certificazione CATAS Quality Award **CARB**). Le resine utilizzate nei pannelli e nella carta melaminica sono prive di sostanze SVHC (riportate nella lista ECHA aggiornata al 12/01/2017).

NORME

La gamma **X12** ha superato le seguenti prove, certificate presso il Laboratorio di analisi CATAS di San Giovanni al Natisone (UD).

- Tavoli lavoro ufficio: requisiti generali di sicurezza EN 527-2:2016+A1:2019 punto 4.1 - 4.2
- Tavoli lavoro ufficio: informazioni d'uso EN 527-2:2016+A1:2019, punto 6
- Dimensioni EN 527-1:2011
- Carico statico orizzontale EN 1730:2012, punto 6.2
- Carico statico verticale EN 1730:2012, punto 6.3
- Resistenza a fatica orizzontale EN 1730:2012, punto 6.4.2
- Rigidità della struttura EN 1730:2012, punto 6.4.3
- Resistenza a fatica verticale EN 1730:2012, punto 6.5
- Urto sul piano EN 1730:2012, punto 6.6
- Flessione dei piani EN 1730:2012, punto 6.7
- Caduta EN 1730:2012, punto 6.9
- Stabilità con carico verticale EN 1730:2012, punto 7.2

CERTIFICATI

Quadrifoglio Sistemi d'Arredo presta particolare attenzione alle tematiche della qualità, dell'ambiente e della sicurezza per fornire un prodotto e un servizio all'altezza delle aspettative del mercato.
A conferma dell'impegno l'azienda ha raggiunto le certificazioni UNI EN ISO 9001/2015, UNI EN ISO 14001/2015 e UNI EN ISO 45001/2018. Nel rispetto e nella tutela dell'ambiente, i nostri prodotti sono certificati e garantiti da FSC™ e PANNELLO ECOLOGICO.

COMPANY WITH MANAGEMENT SYSTEM CERTIFIED BY DNV
ISO 9001 • ISO 14001
ISO 45001

FSC www.fsc.org FSC® C128048 The mark of responsible forestry

GUARANTEED ECOLOGICAL PANEL 100% RECYCLED WOOD

ENERGIA PULITA

L'azienda ha completato l'installazione dell'impianto fotovoltaico che con 4.500 pannelli solari in una superficie di 7.350 m² copre quasi interamente lo stabilimento. Un impianto in grado di produrre 1Mw di energia pulita, silenziosa, che non danneggia l'ambiente e non produce scorie. La grande capacità produttiva dell'impianto consentirà la riduzione di emissioni in atmosfera delle sostanze che hanno effetto inquinante e di quelle che contribuiscono all'effetto serra facendo risparmiare ogni anno 180 tonnellate di petrolio, 440 tonnellate di CO2, 514 kg di diossido di zolfo, 488 kg di ossido di azoto e 23 kg di polveri.

TRASPORTI

L'imballo è ridotto in modo da diminuire i volumi. I carichi sono gestiti e organizzati responsabilmente in modo da ottimizzare i trasporti limitando le emissioni in atmosfera.